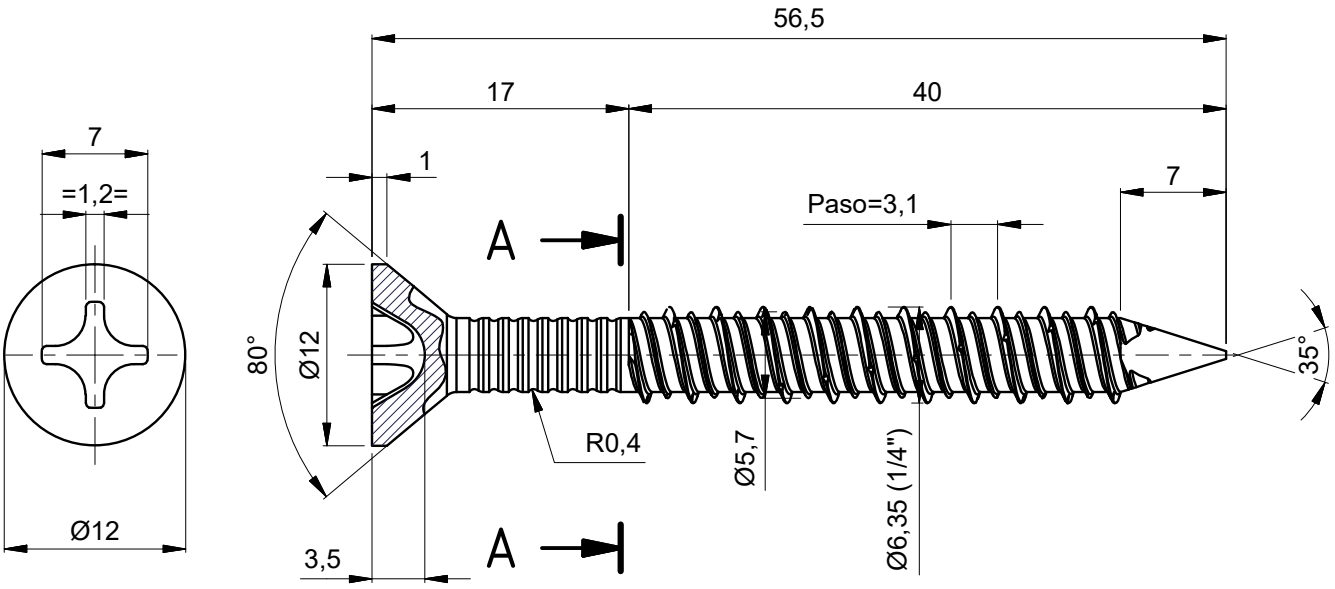

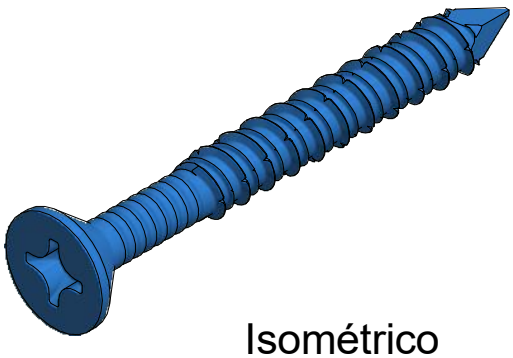

Isométrico

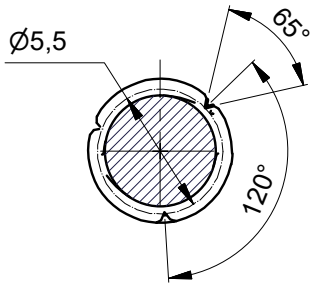

Sección A-A
(3x)Ranuras en espiral
Paso: 80 mm
Esc.: (3 : 1)

EQUIVALENCIAS DE MAQUINADOS		
ANSI	DIN - ISO 1302	
4		0,1
8 / 16		0,2 / 0,4
32 / 63 / 125		0,8 / 1,6 / 3,2
250 / 500		6,3 / 12,5

DIN - ISO 1302 EN MICROMETROS
ANSI EN MICROPULGADAS

Zincado azul
1,6

VARIACIONES MÁXIMAS PERMISIBLES DIMENSIONES EN mm ISO 2768 - m								
De / Hasta	0 a 6	6 a 30	30 a 120	120 a 400	400/1000	1000/2000	2000/4000	+ 4000
Maquinado	±0,1	±0,2	±0,3	±0,5	±0,8	±1,2	±2,0	±3,0
Elastómero	±0,2	±0,5	±0,8	±1,2	±2,0	±3,0	±4,0	±6,0

Material:	Acero al carbon	Elaboró	Jimmy A. Vega 2016-11-09	Dimensiones en: Milímetros (mm)	
Tratamiento:	NA	Revisó	Marlon Vega 2016-11-10	Escala	Proyección
Dureza:		Aprobó	Metro de Medellín 2016-11-30	2:1	
Certificados:	Metrología (100% Suministro), Material				

Rev.	Coord.	Modificaciones	Vo.Bo.	Fecha

Instalación:	METRO DE MEDELLÍN			
Sistema:	INFRAESTRUCTURA FÍSICA			
Subsistema:	ESTRUCTURAS EN MAMPOSTERÍA Y CONCRETO			
Equipo:	PLATAFORMAS Y PISO			
Descripción:	TORNILLO TAPCON PHILLIPS 1/4"x2-1/4" (P/concreto)			
Rev. A4	002386	Cod.		
2026898		Betaltorn	1	1
Código SAP	Requerimiento No.	Reemplaza a:	Hoja:	De:

ÁREA DE I+D+i

METRO DE MEDELLIN
CALIDAD DE VIDA

ESTE PLANO Y TODA LA INFORMACIÓN EN ÉL CONTENIDA SON PROPIEDAD DEL METRO DE MEDELLÍN, EL USO INDEBIDO O LA REPRODUCCIÓN TOTAL O PARCIAL DE ESTE SIN LA PREVIA AUTORIZACIÓN DEL METRO DE MEDELLÍN PODRÁ SER DEMANDADO POR LA VIOLACIÓN A LOS DERECHOS DE AUTOR.

Formato A4 (210x297) según DIN (476 / 823) ISO 5457